目錄 MAPX	设变内容 MODIFICATION	日期 DATE

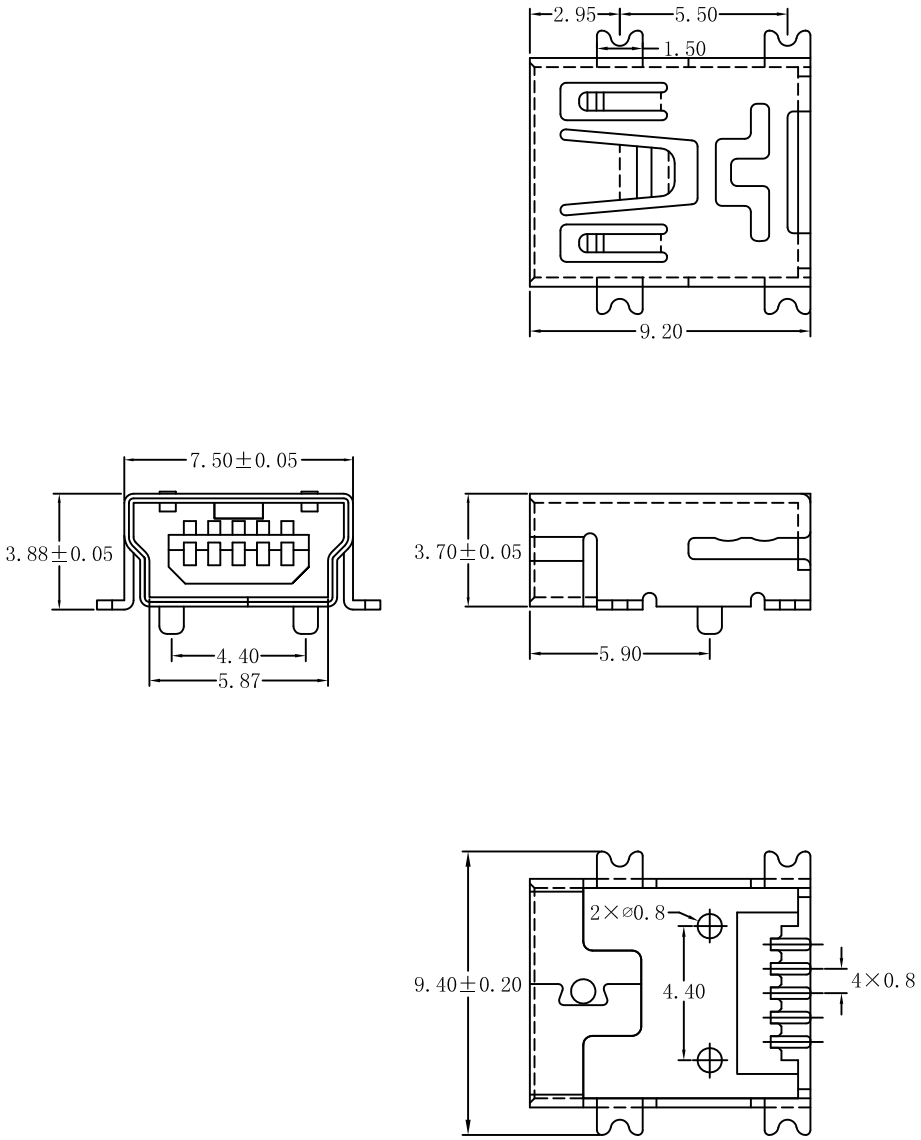

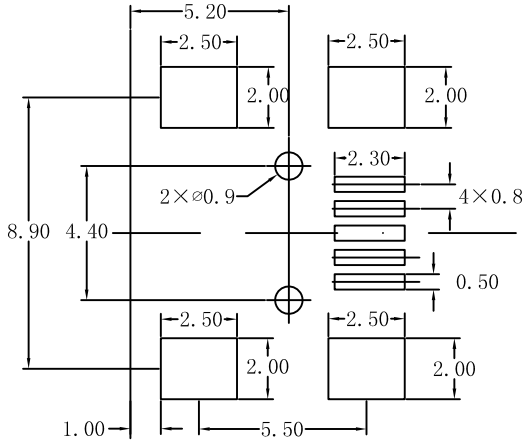

RECOMMENDED PCB LAYOUT

规格说明:Specifications:

电气特性:Electrical:

1. 额定电流：Current Rating
   1.0A/contact terminal
2. 额定电压：Voltage Rating
   30V DC
3. 接触阻抗:Contact Resistance
   50 milliohms MAX
4. 耐电压:Dielectnic Withstanding Voitage:
   300 V AC AT Sea Levol
5. 绝缘阻抗:Lnsulation Resistance:
   100MEGA ohms MIN

物理性能:Mechanical:

1. 插拔力：Cnnector Mate and Unmate Force
   Mate force:3.0kgf(MAX)
   Unmate force:0.7kgf(MIN)
2. 端子保持力：Terminal Retenion
   0.5kgf(MIN)

原材料:Matorial:

1. 塑胶:Housing:
   Hing Temperature Tnermaplastics,
   Ul 94V-0 LCP Black
2. 端子:Contact:Copper Alloy C2680/C5191
3. 外壳:Shell: Copper Alloy C2680

电镀:Finish:

1. 端子:Contact: Piated Gold in Mating Area;
   Tin On Solder Talls
2. 外壳:Shell:
   Nickel Plating/Electroplating tin

产品图 PRODUCT CHART DWG				深圳市精拓金电子有限公司							
公差一览表 TOLERANCE UNLESS OTHERWISE				单位 UNITS	MM	制图 DRAWING	邱建辉	产品料号 PRODUCT PART NO.	920-462A2021S10100		
X.	±0.25	X°.	±5°	比例 SCALE	1:1	审核 CHKD	郭治富	产品名称 PRODUCT NO.	MINI/5P母座T型铜壳SMT		
.X	±0.20	.X°	±2°								
.XX	±0.15	.XX°	±1°								
.XXX	±0.10	.XXX°	±0.5°	日期 DATE	2014/10/20	核准 APPD	黄国荣	角法 VIEW		版本 VER	A0